| 型番 | 適合配管(呼び径) | | φA | B | C | D | E | F |
|---|---|---|---|---|---|---|---|---|
| | SGP管 | VP/VU管 | | | | | | |
| SST-50 | 50 | 50 | 61.8 | 72 | 86.5 | 102.5 | 146 | 71 |
| SST-65 | 65 | 65 | 77.8 | 80 | 95 | 110.5 | 162.5 | 87 |
| SST-80 | 80 | 75 | 90.8 | 86.5 | 101.5 | 117 | 176 | 100 |

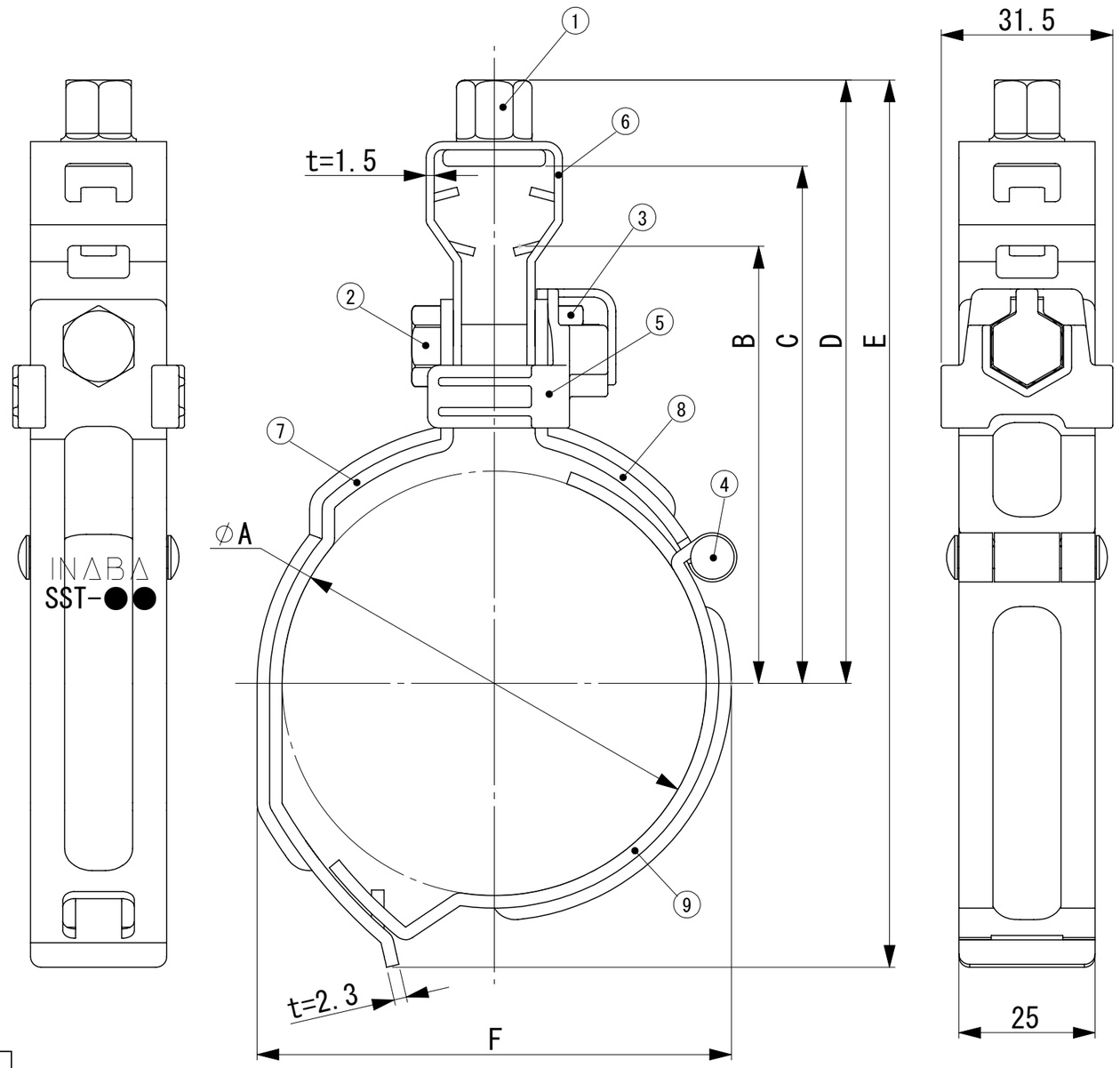


| 番号 NO. | 部品名 PART'S NAME | 材質 MATERIALS | 色調 COLOR | 数量 QUANTITY | 備考 REMARKS |
|---|---|---|---|---|---|
| 9 | 右下バンド | SPHC | ―――― | 1 | ユニクロメッキ |
| 8 | 右上バンド | SPHC | ―――― | 1 | ユニクロメッキ |
| 7 | 左バンド | SPHC | ―――― | 1 | ユニクロメッキ |
| 6 | 吊りタン | SPHC | ―――― | 1 | ユニクロメッキ |
| 5 | 樹脂部材 | POM | イエロー | 1 | ―――― |
| 4 | リベット | 炭素鋼 | ―――― | 1 | ユニクロメッキ |
| 3 | 六角ナット M8 | 炭素鋼 | ―――― | 1 | ユニクロメッキ |
| 2 | 六角ボルト M8×30 | 炭素鋼 | ―――― | 1 | ユニクロメッキ |
| 1 | フランジナット W3/8 | 炭素鋼 | ―――― | 1 | ユニクロメッキ |

INABA DENKO
因幡電機産業株式会社
INABA DENKI SANGYO CO.,LTD.

| 設計 DESIGNED | 製図 DRAWN | 検図 CHECKED | 承認 APPROVED | 品名 NAME | 省施工吊りバンド SST-50, 65, 80 |
|---|---|---|---|---|---|
| 坂本 23.09.12 | 坂本 25.08.21 | 荻野 25.08.21 | 中島 25.08.21 | | |
| 尺度 SCALE | Free | 第三角法 3RD ANGLEPROJECTION | | 図番 DRAWING NO. | P-2506-SC087-1 |