INABA DENKO

SGP管・VP管・VU管用
吊りバンド

ホールドワン
省施工吊りバンド
SST



GOOD DESIGN AWARD
2025年度受賞

優良製品技術表彰 2025
優秀賞
公益社団法人大阪府建築士会賞

スピード施工

施工手順動画は
こちら



Point 早い!

❶配管を押し上げて
❷ボルトを締めるだけ

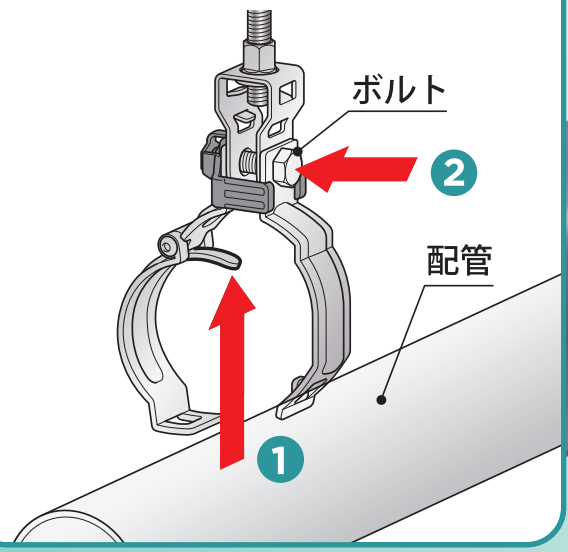

配管を押し上げると
自動的に閉まる

Point 確実!安心!

ボルトの締め忘れがなく
施工完了を目視できる

省施工で 工期短縮

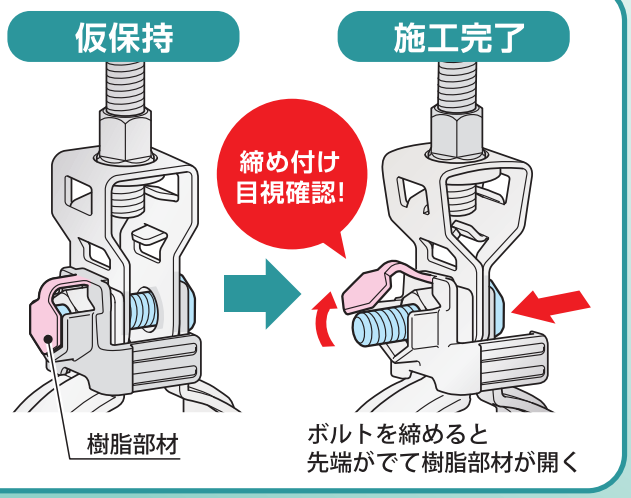

■ 製品仕様

SST 省施工吊りバンド



寸法図

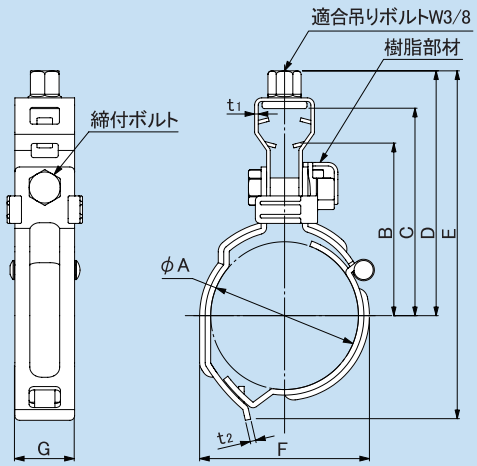

単位:mm

コードNo.	型番	適合配管(呼び径)		φA	B	C	D	E	F	G	材厚		締付ボルト径×長さ	樹脂部材カラー	標準単価	梱包
		SGP管	VP/VU管								t1	t2				
58221	SST-15	15	16	22.6	48	63	78.5	99.5	29.5	25	1.5	1.5	M6×25	ピンク	オープン	160
58222	SST-20V	–	20	26.6	50.5	65.5	81	104	33.5	25	1.5	1.5	M6×25	ピンク	オープン	150
58223	SST-20	20	–	28.2	51.5	66	82	105.5	35	25	1.5	1.5	M6×25	ピンク	オープン	150
58224	SST-25V	–	25	33	54	69	84.5	110	39	25	1.5	1.5	M6×25	ピンク	オープン	140
58225	SST-25	25	–	35.2	55.5	70	86	112.5	41	25	1.5	1.5	M6×25	ピンク	オープン	140
58226	SST-30V	–	30	39	57.5	72	88	116.5	45	25	1.5	1.5	M6×25	ピンク	オープン	130
58227	SST-32	32	–	44	60	75	90.5	122	50	25	1.5	1.5	M6×25	ピンク	オープン	130
58228	SST-40	40	40	49.8	63.5	78	94	128	56	25	1.5	1.5	M6×25	ピンク	オープン	120
58229	SST-50	50	50	61.8	72	86.5	102.5	146	71	25	1.5	2.3	M8×30	イエロー	オープン	80
58230	SST-65	65	65	77.8	80	95	110.5	162.5	87	25	1.5	2.3	M8×30	イエロー	オープン	60
58231	SST-80	80	75	90.8	86.5	101.5	117	176	100	25	1.5	2.3	M8×30	イエロー	オープン	50
58232	SST-100	100	100	116.2	99.5	114	130	202	125.5	30	1.5	2.3	M8×30	イエロー	オープン	30

仕様
- 表面処理･･･ユニクロめっき
- 適合配管･･･SGP管、VP/VU管
- 適合吊りボルト･･･W3/8

注意
- 本製品は屋内専用です。
- 本製品はW3/8ボルト専用です。それ以外のボルトには使用しないでください。
- 一度ボルト締め付けを行った製品の再利用はしないでください。
- 配管の支持間隔は2.0m以下で施工してください。

Webサイト　会員サイト　Instagram　X　facebook　YouTube

お問い合わせは

20261020

https://www.inaba-denko.com
因幡電工カンパニー
因幡電機産業株式会社

札幌営業所 (011)209-1784(代) / 関東営業所 (048)642-1783(代) / 近畿1課 (06)4391-1940(代) / 広域1課 (06)4391-1713(代)
仙台営業所 (022)293-1785(代) / 横浜営業所 (045)470-1780(代) / 近畿2課 (06)4391-1732(代) / 広域2課 (03)5437-7152(代)
首都圏1課 (03)5437-7153(代) / 名古屋1課 (052)541-1780(代) / 広島営業所 (082)545-1132(代) / 東京推進課 (03)5437-7151(代)
首都圏2課 (03)5437-7154(代) / 名古屋2課 (052)887-1810(代) / 九州1課 (092)283-1751(代) / 大阪推進課 (06)4391-1941(代)
首都圏3課 (03)5437-7155(代) / 金沢営業所 (076)262-1783(代) / 九州2課 (092)283-1785(代)

※本リーフレットからの無断複製・転載・改変はかたくお断りします。
※本リーフレットに記載の内容は、製品改良のために予告なく変更する場合があります。
※本リーフレットに記載の内容は2026年10月現在のものです。

INABA DENKO 営業所一覧はこちら

© 2026 INABA DENKI SANGYO CO., LTD.