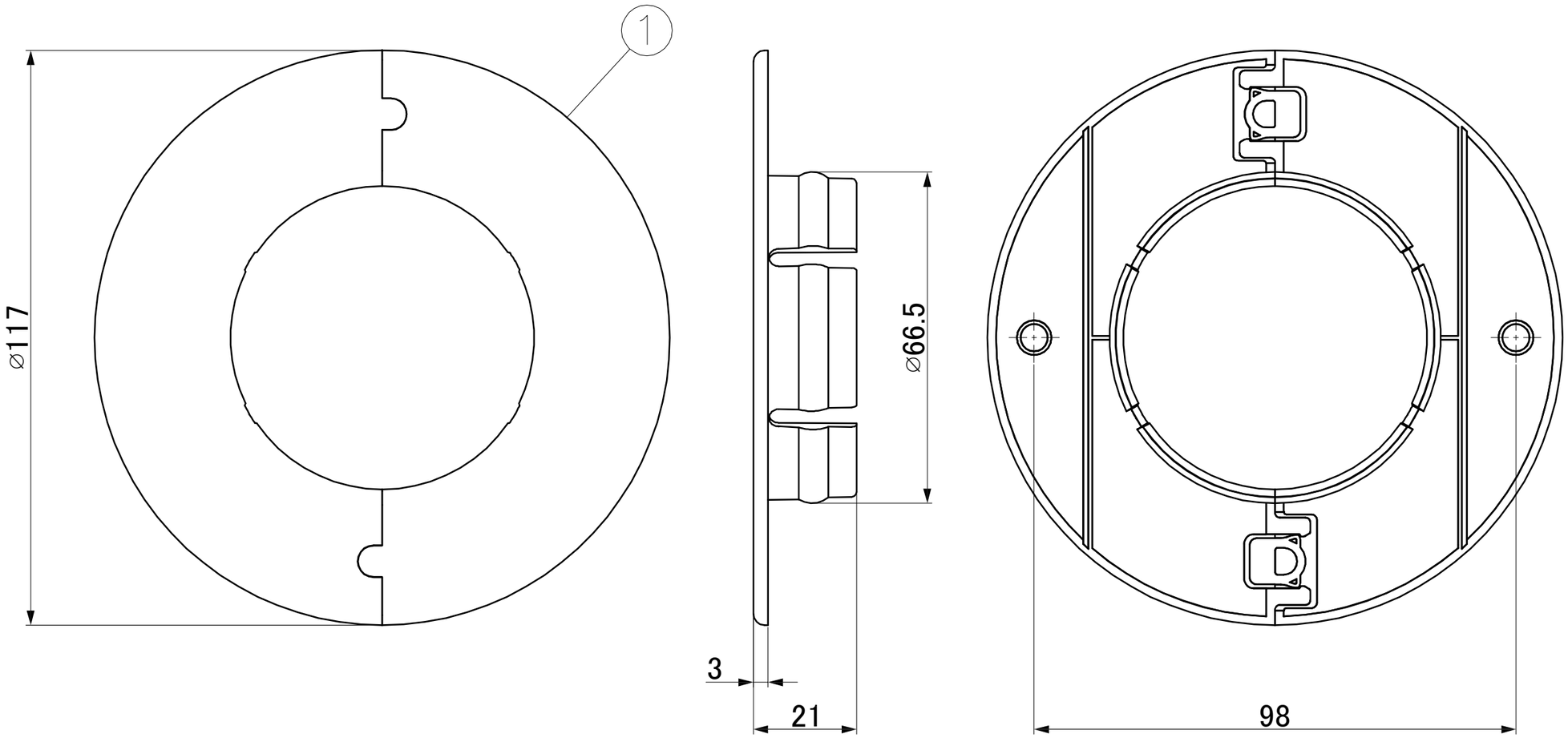

番号 NO.	部品名 PART'S NAME	材質 MATERIALS	色調 COLOR	数量 QUANTITY	備考 REMARKS
1	本体	PP	ホワイト	2	

INABA DENKO
因幡電機産業株式会社
INABA DENKI SANGYO CO.,LTD.
生産事業部
MANUFACTURING DIVISION

設計 DESIGNED	製図 DRAWN	検図 CHECKED	承認 APPROVED
松村 16.09.16	松村 16.09.16	堀口 16.09.16	吉田 16.09.16

尺度 SCALE: Free
第三角法 3RD ANGLEPROJECTION

品名 NAME: ウォールキャップ WC-65

図番 DRAWING NO.: P-1609-HB041-0