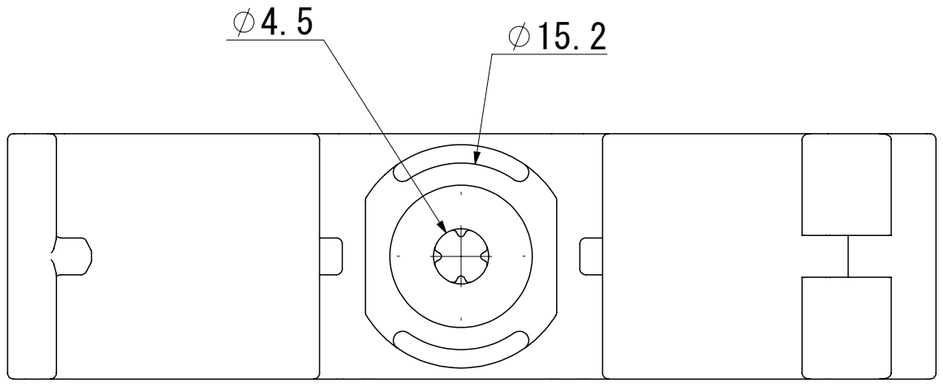

型番	A	B	∅C
CS-10	38.5	60	12.4
CS-13	39.6	68.2	16.4
CS-16	42.2	72.6	20
CS-18	40.8	75.7	22
CS-22	52.2	80.8	26.4
CS-28	54.9	94.2	33

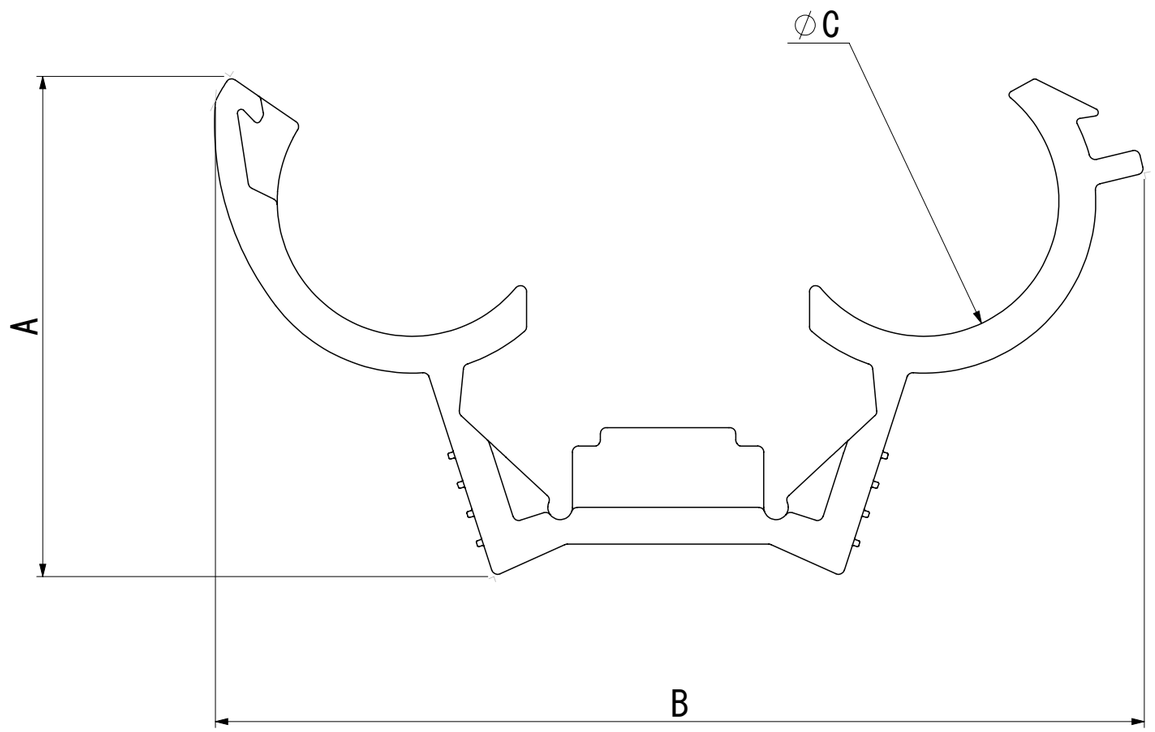

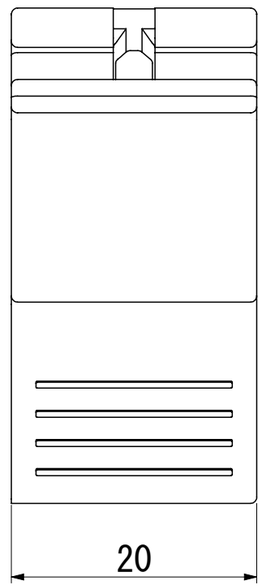

番号 NO.	部品名 PART'S NAME	材質 MATERIALS	色調 COLOR	数量 QUANTITY	備考 REMARKS
1	ワンタッチサドル	PP	アイボリー	1	-

INABA DENKO
因幡電機産業株式会社
INABA DENKI SANGYO CO.,LTD.

設計 DESIGNED	製図 DRAWN	検図 CHECKED	承認 APPROVED
末道 25.06.26	末道 25.06.26	荻野 25.06.27	中島 25.06.30
尺度 SCALE	Free	第三角法 3RD ANGLEPROJECTION	

品名 NAME: ワンタッチサドル
CS-10/13/16/18/22/28

図番 DRAWING NO.: P-2506-CS000430