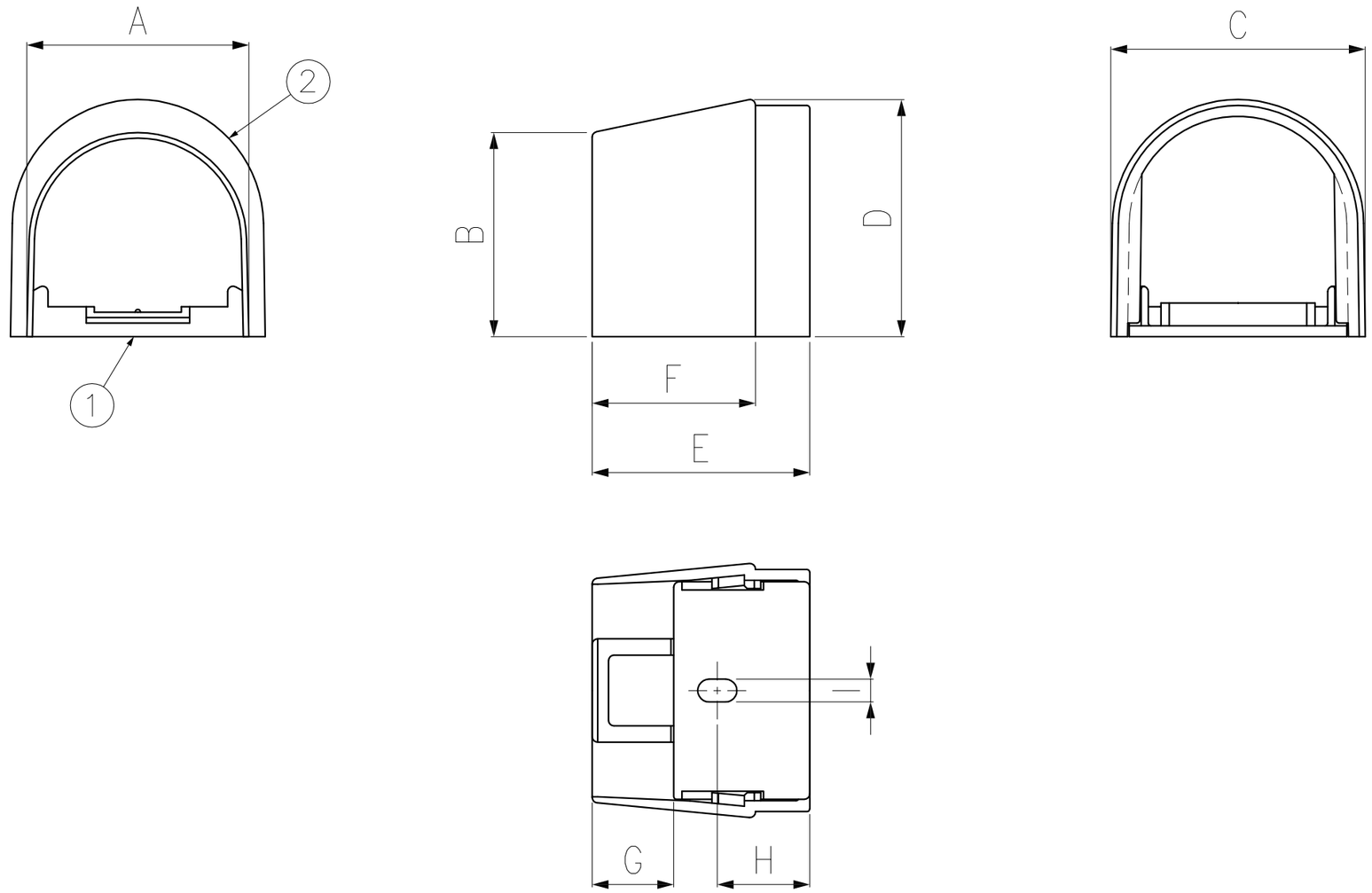

型 番	A	B	C	D	E	F	G	H	I
JDI−20−13	40	37.5	47	43.5	40	30	15	17	4.2
JDI−25S−13	40	42.5	54	50.5	45	30	15	22	4.2
JDI−25S−20	46.5	48.5	54	50.5	45	30	11	24.5	4.2

番号 NO.	部品名 PART'S NAME	材質 MATERIALS	色調 COLOR	数量 QUANTITY	備考 REMARKS
2	カバー	PVC	アイボリー（シルキーホワイト系）	1	
1	ベース	PVC	アイボリー（シルキーホワイト系）	1	

INABA DENKO
因幡電機産業株式会社
INABA DENKI SANGYO CO.,LTD.

設計 DESIGNED	製図 DRAWN	検図 CHECKED	承認 APPROVED
清水 16.07.07	山本 25.07.09	松村 25.07.09	堀口 25.07.09

尺度 SCALE: Free
第三角法 3RD ANGLEPROJECTION

品名 NAME: 異径アダプタ JDI

図番 DRAWING NO.: P−1607−JD069−2