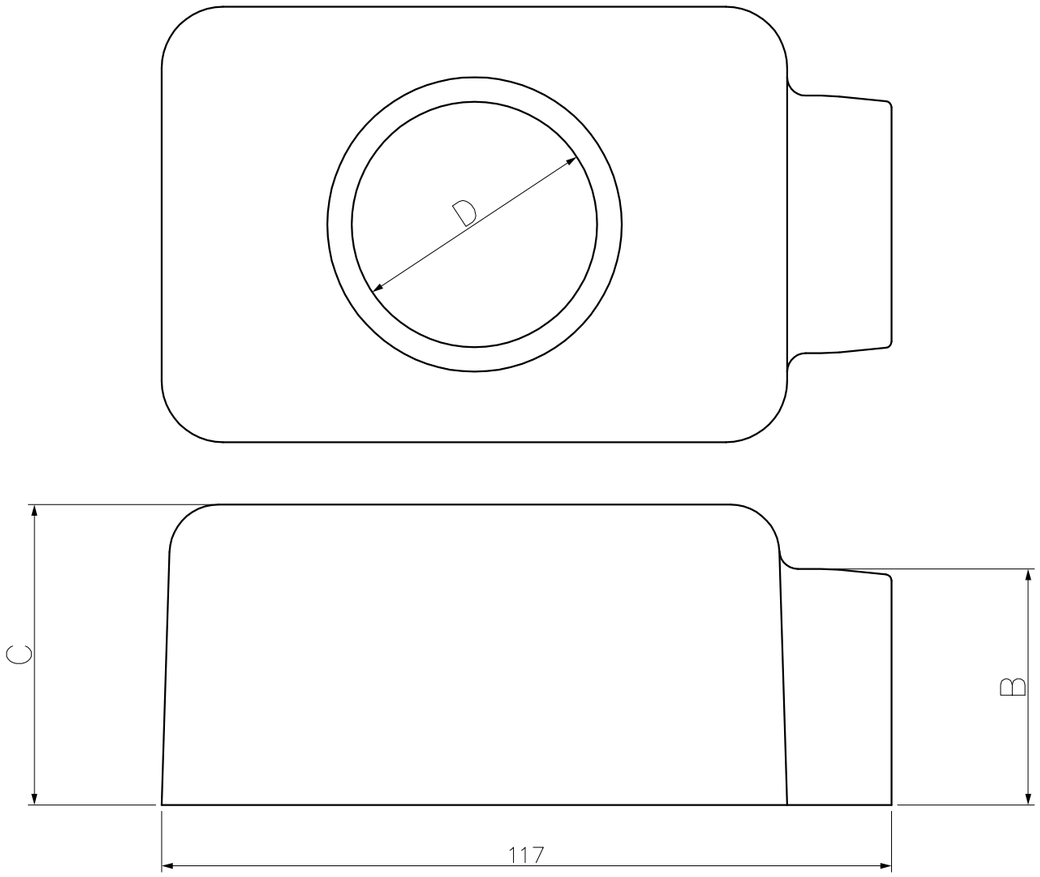

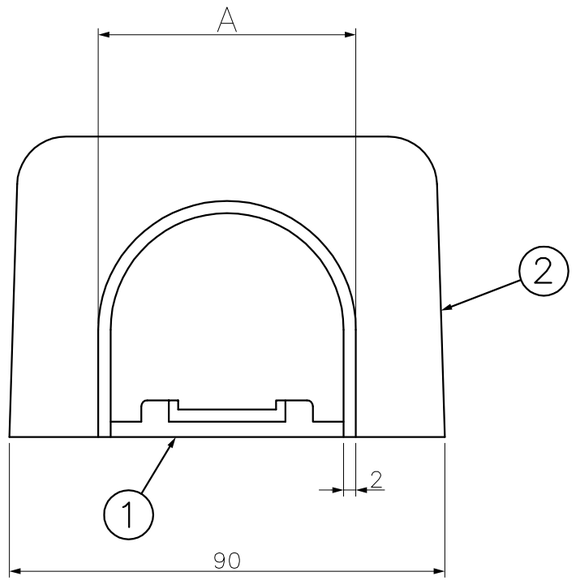

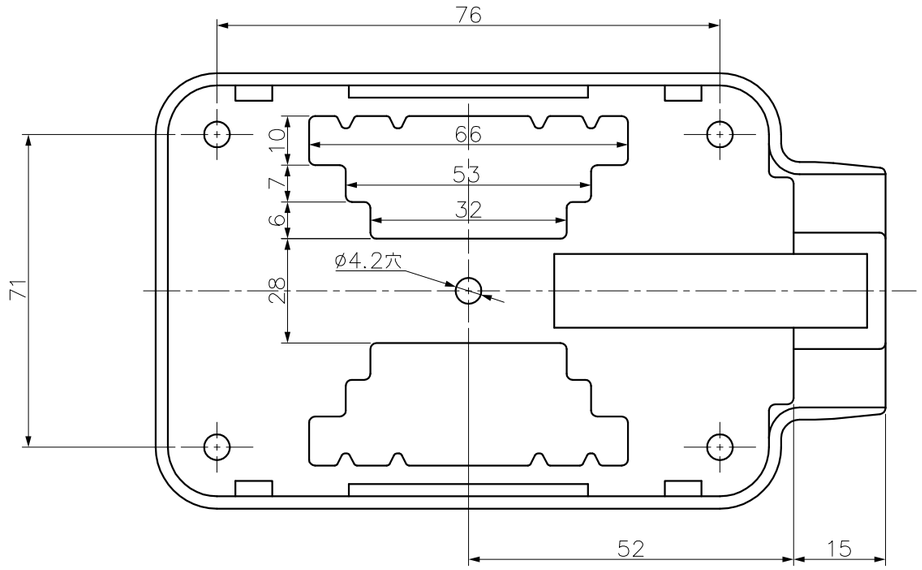

型番	A	B	C	D	継手ホルダー		
					適合サイズ		図番
					HIVP管	水栓	
JEC−25S	56	52	67	φ58	25	25	P−0311−JD039

番号 NO.	部品名 PART'S NAME	材質 MATERIALS	色調 COLOR	数量 QUANTITY	備考 REMARKS
3	継手ホルダー	POM	ナチュラル	1	
2	カバー	PVC	アイボリー（シルキーホワイト系）	1	
1	ベース	PVC	アイボリー（シルキーホワイト系）	1	

INABA DENKO

因幡電機産業株式会社
INABA DENKI SANGYO CO.,LTD.

設計 DESIGNED	製図 DRAWN	検図 CHECKED	承認 APPROVED
水越 08.12.01	山本 25.07.09	松村 25.07.09	堀口 25.07.09

尺度 SCALE	第三角法 3RD ANGLEPROJECTION
Free	

品名 NAME: 給水栓用エルボカバー JEC

図番 DRAWING NO.: P−0812−JD048−1