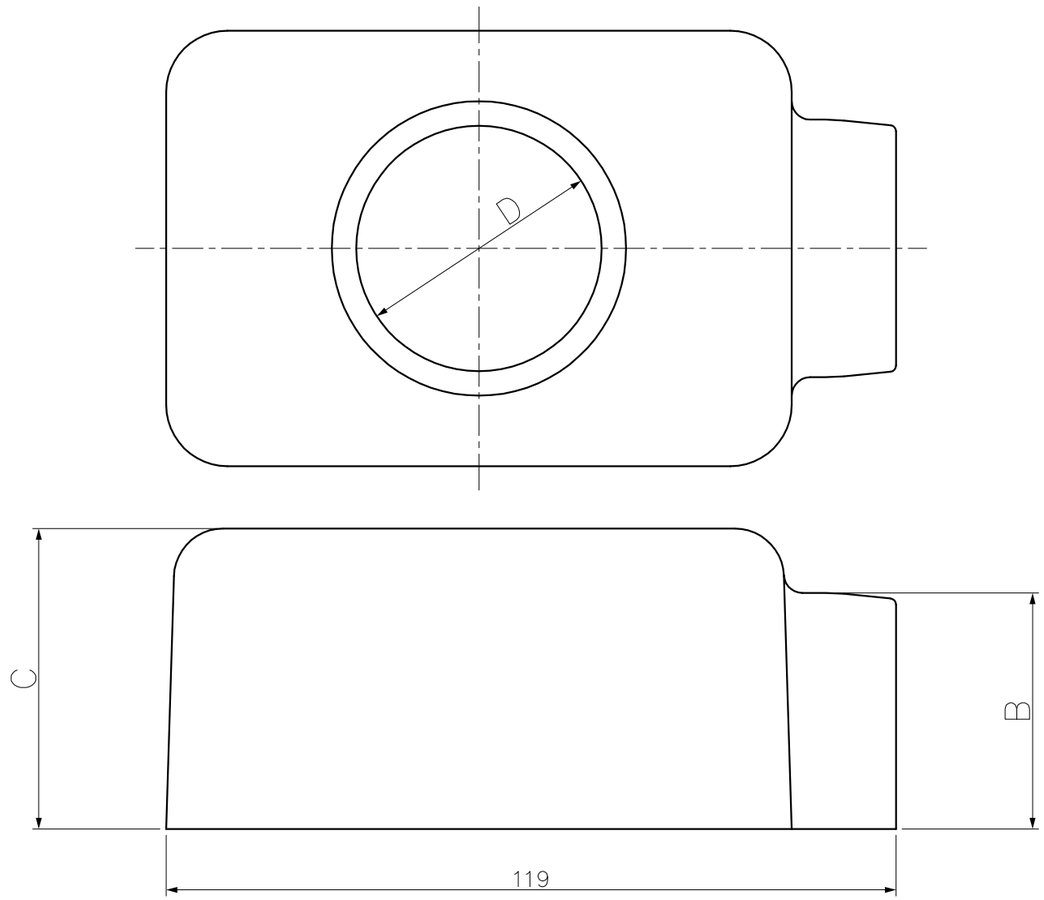

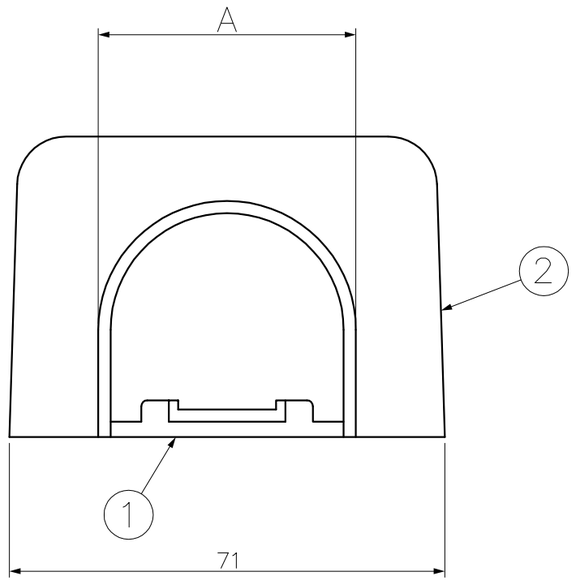

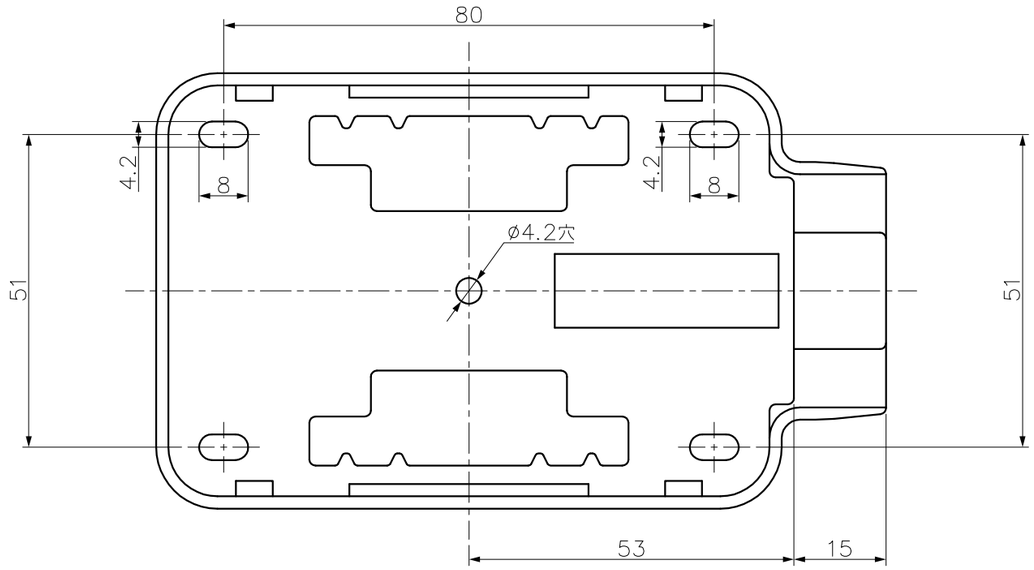

型番	A	B	C	D	継手ホルダー 適合サイズ HIVP管	継手ホルダー 適合サイズ 水栓	継手ホルダー 図番
JEC−13	42	38.5	49	φ40	13	13	P−1803−JD021
JEC−20N	48	44.5	56	φ42	16/20	13	P−1803−JD021
JEC−20−20N	48	44.5	59	φ50	20	20	P−2507−JD126

番号 NO.	部品名 PART'S NAME	材質 MATERIALS	色調 COLOR	数量 QUANTITY	備考 REMARKS
3	継手ホルダー	POM	ナチュラル	1	
2	カバー	PVC	アイボリー（シルキーホワイト系）	1	
1	ベース	PVC	アイボリー（シルキーホワイト系）	1	

INABA DENKO
因幡電機産業株式会社
INABA DENKI SANGYO CO.,LTD.

設計 DESIGNED	製図 DRAWN	検図 CHECKED	承認 APPROVED
清水 15.06.05	山本 25.07.09	松村 25.07.09	堀口 25.07.09

尺度 SCALE: Free
第三角法 3RD ANGLEPROJECTION

品名 NAME: 給水栓用エルボカバー JEC

図番 DRAWING NO.: P−1506−JD010−6