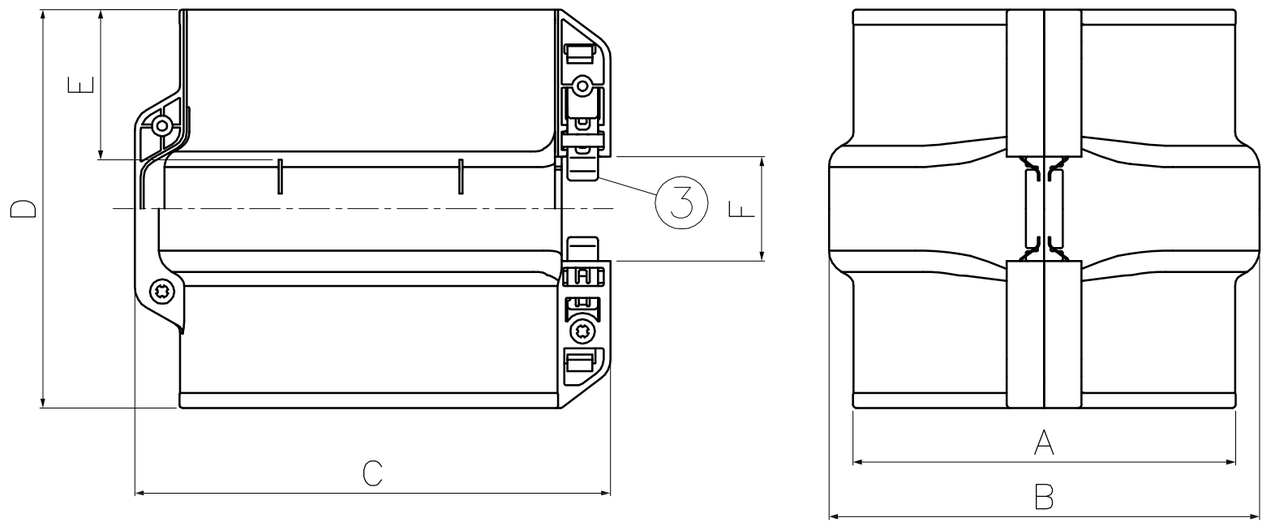

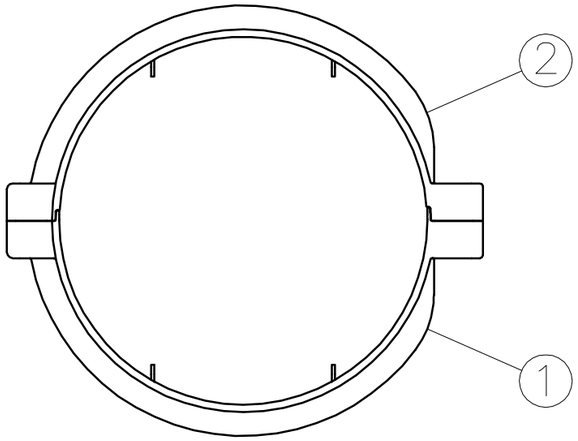

型番 \ 記号	A	B	C	D	E	F
PDB−90N	97	112	127	130	49	34
PDB−120N	125	140	155	130	49	34
PDB−140N	147	166	184	136	52	40

番号 NO.	部品名 PART'S NAME	材質 MATERIALS	色調 COLOR	数量 QUANTITY	備考 REMARKS
③	押さえ金具	SUS	――	4	
②	カバー	PVC	アイボリー	1	
①	ベース	PVC	アイボリー	1	

INABA DENKO
因幡電機産業株式会社
INABA DENKI SANGYO CO.,LTD.
生産事業部
MANUFACTURING DIVISION

設計 DESIGNED	製図 DRAWN	検図 CHECKED	承認 APPROVED
松村 15.05.26	松村 19.12.12	堀口 19.12.12	徳永 19.12.12

尺度 SCALE: Free
第三角法 3RD ANGLEPROJECTION

品名 NAME: 固定ジョイント PDB-90N/120N/140N

図番 DRAWING NO.: P−1505−PD014−2