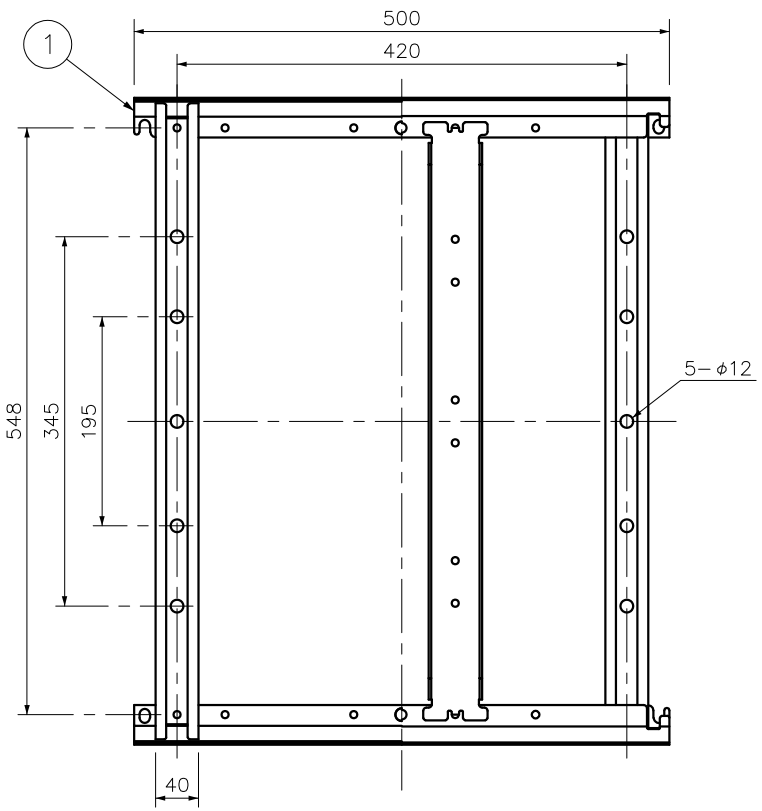

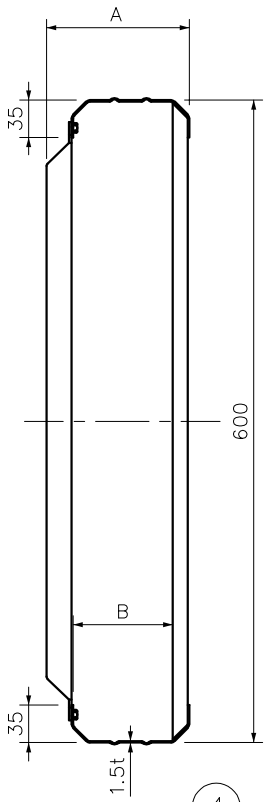

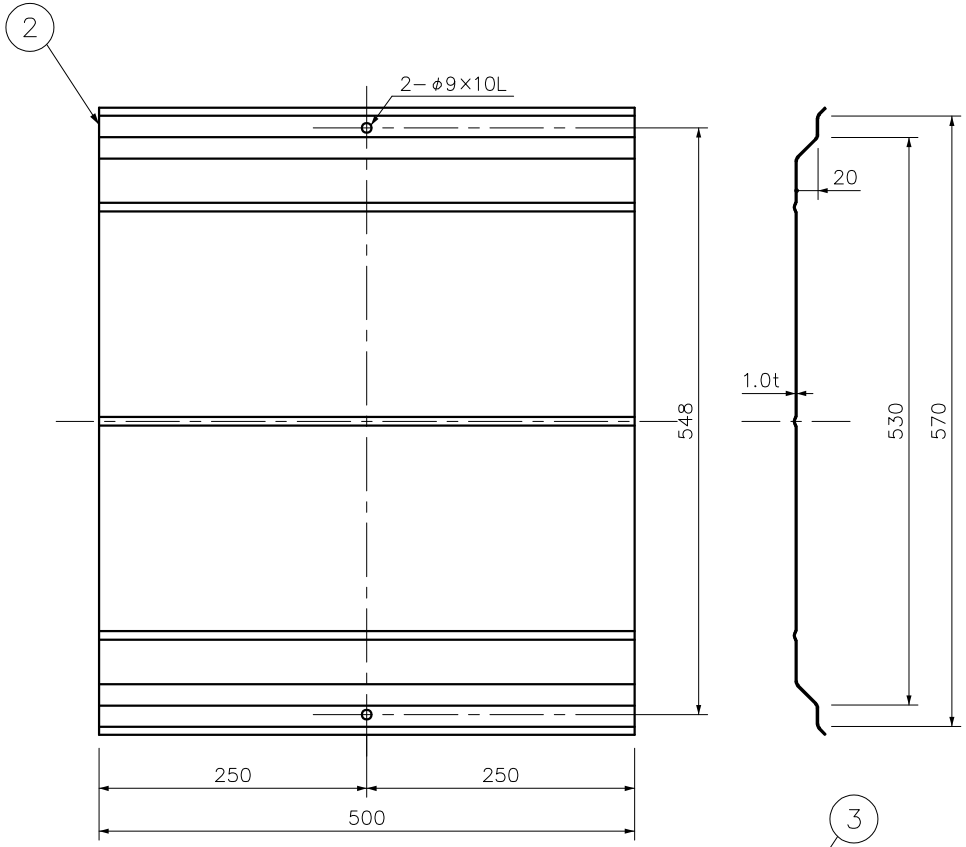

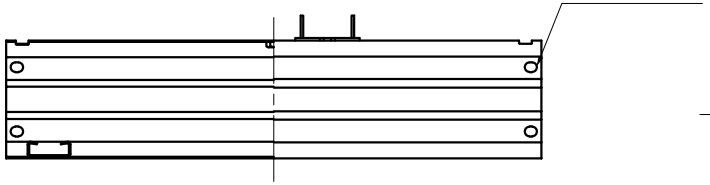

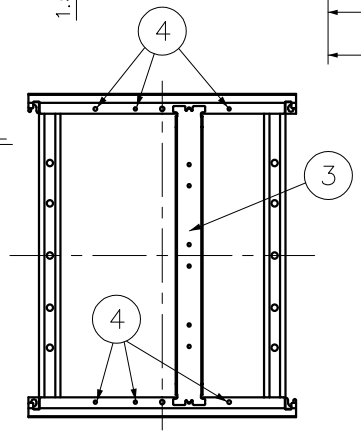

フタ補強板取付位置

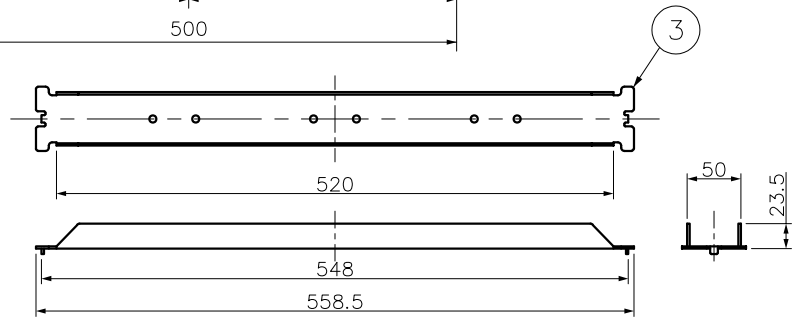

型　番	A	B
RD−600−05−D−SUS	134	93
RD−600H−05−D−SUS	254	213

番号 NO.	部品名 PART'S NAME	材質 MATERIALS	色調 COLOR	数量 QUANTITY	備考 REMARKS
4	樹脂ブッシュ	PA6	――	6	――
3	フタ補強板	SUS 304	――	2	2B仕上げ
2	フ　タ	SUS 304	――	1	ヘアライン仕上げ
1	ダクトベース	SUS 304	――	1	ヘアライン仕上げ

INABA DENKO

因幡電機産業株式会社
INABA DENKI SANGYO CO.,LTD.

設計 DESIGNED	製図 DRAWN	検図 CHECKED	承認 APPROVED	品名 NAME	RDダクト 0.5M
坂本 21.07.30	坂本 21.07.30	松村 21.07.30	中島 21.07.30		RD−600(H)−05−D−SUS
尺度 SCALE	Free	第三角法 3RD ANGLEPROJECTION		図番 DRAWING NO.	P−1603−RD782−1