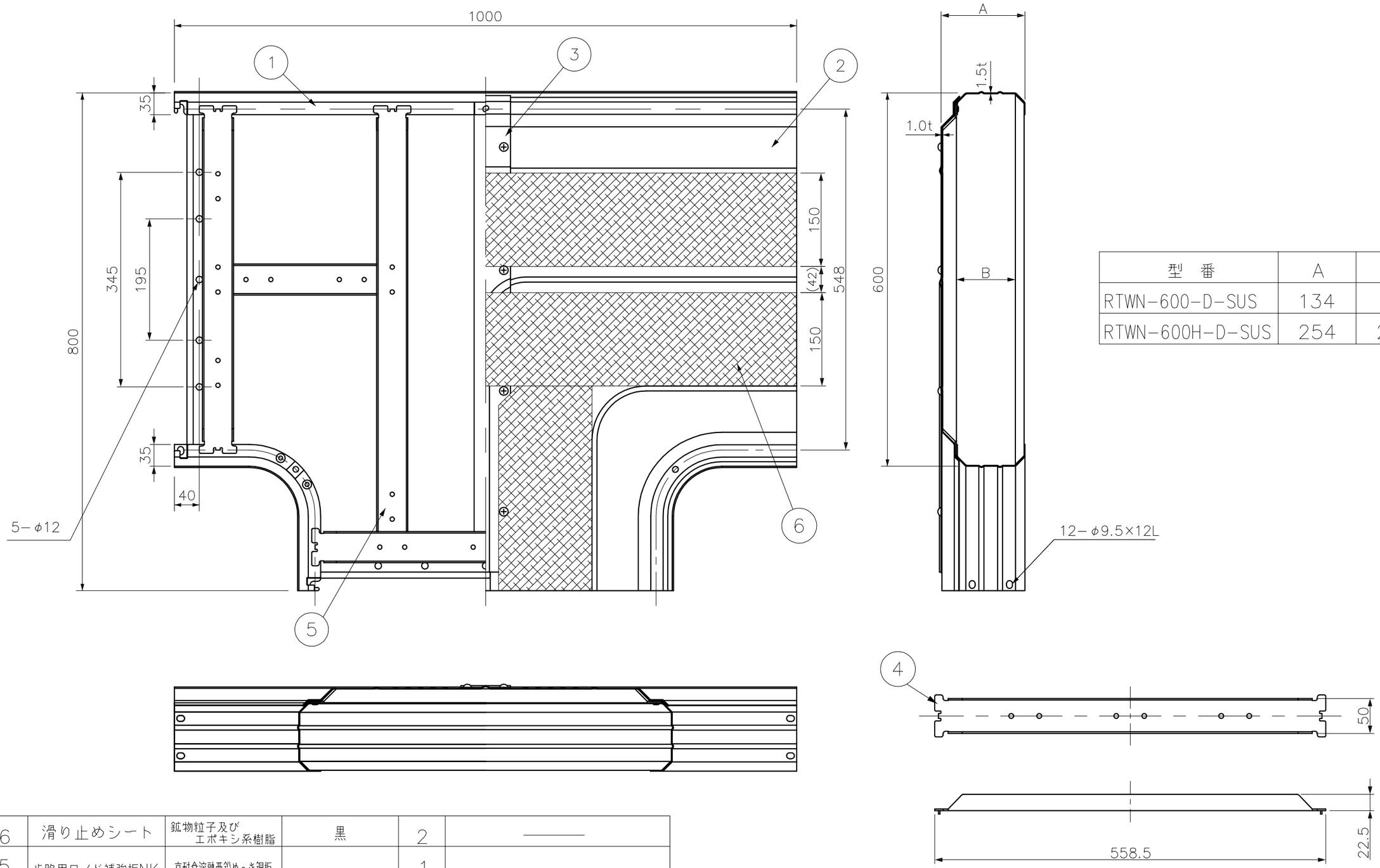

型　番	A	B
RTWN−600−D−SUS	134	93
RTWN−600H−D−SUS	254	213

番号 NO.	部品名 PART'S NAME	材質 MATERIALS	色調 COLOR	数量 QUANTITY	備考 REMARKS
6	滑り止めシート	鉱物粒子及び エポキシ系樹脂	黒	2	――
5	歩路用ワイド補強板NK	高耐食溶融亜鉛めっき鋼板	――	1	――
4	フタ補強板	高耐食溶融亜鉛めっき鋼板	――	2	――
3	フタジョイント	SUS304	――	1	ヘアライン仕上げ
2	フ　タ	SUS304	――	1	ヘアライン仕上げ
1	T型ベース	SUS304	――	1	ヘアライン仕上げ

INABA DENKO
因幡電機産業株式会社
INABA DENKI SANGYO CO.,LTD.

設計 DESIGNED	製図 DRAWN	検図 CHECKED	承認 APPROVED	品名 NAME	T字型分岐ジョイント（歩路用）
荒木 21.07.30	山本 25.07.23	松村 25.07.23	堀口 25.07.23		RTWN−600（H）−D−SUS
尺度 SCALE	Free	第三角法 3RD ANGLEPROJECTION		図番 DRAWING NO.	P−2107−RD1001−1